Návod na používanie mlynčeka Eureka Mignon

OBSAH

Úvod 2
Bezpečnostné pokyny 2
Pokyny pre verziu s dávkovačom MCF 5
Pokyny pre verziu bez dávkovača (fresh mlynček MCI) 5
Nastavenie hrúbky mletia 5
Čistenie mlynčeka 6
Údržba mlynčeka 6

Pressíčko
www.pressicko.sk

Úvod

Ďakujeme Vám za zakúpenie mlynčeka Eureka Mignon. Pri používaní mlynčeka prosím rešpektujte tieto základné pravidlá.

- Obsluhu mlynčeka musí vykonávať iba dospelá osoba zaškolená na jeho použitie
- Mlynček je určený iba na mletie zrnkovej kávy. Akékoľvek iné použitie (vrátane mletia už raz pomletej kávy) je prístroja je nežiaduce a potenciálne nebezpečné
- Výrobca ani predajca nezodpovedajú za škody spôsobené používaním prístroja v rozpore s týmto manuálom
- Mlynček nie je určený na používanie v exteriéry v nevhodnom počasí (dážď, sneh, silný vietor). Mlynček nevystavujte vlhku, priamemu slnečnému svetlu ani teplotám menším ako -5°C a väčším ako +50°C
- Mlynček umiestňujte vždy na rovnú, nekĺzavú a suchú podložku
- Mlynček je navrhnutý tak, aby mohol byť používaný v nepretržitej prevádzke. Jeho súčasti sú dimenzované aby vydržali 1000 hodín priameho používania
- Pravidelným čistením a údržbou prispievate k dobrej kondícii mlynčeka

Bezpečnostné pokyny

- Mlynčeka sa nedotýkajte mokrými alebo vlhkými rukami
- Mlynček nepoužívajte, ak ste bosý
- Mlynček neodpájajte z elektrickej siete násilným vytrhávaním prívodnej šnúry
- Obsluhovač mlynček môže iba dospelá osoba
- Mlynček umiestňujte vždy na rovnú, nekĺzavú a suchú podložku
- Na čistenie súčastí mlynčeka nepoužívajte vodu ani žiadne detergenty
- Ak je mlynček nefunkčný alebo nefunguje správne, odpojte ho z elektrickej siete a nepoužívajte ho. Kontaktujte autorizované servisné stredisko
- Keď mlynček dlhšiu dobu nepoužívate, odpojte ho z elektrickej siete
- Mlynček inštalujte na také miesto, aby bol dobre odvetrávaný. Mlynček nezakrývajte
- Zabráňte natečeniu tekutiny do mlynčeka
- Do nádobky na zrnkovú a mletú kávu nevkladajte žiadne iné predmety (lyžičky, skrutkovač a pod.)
- Ak Vám do nádobky na zrnkovú kávu padne cudzí predmet, okamžite odpojte prístroj od elektriny. Ak neviete predmet vysypať, kontaktujte autorizované servisné stredisko

Pressicko
— www.pressicko.sk —

Popis častí mlynčeka

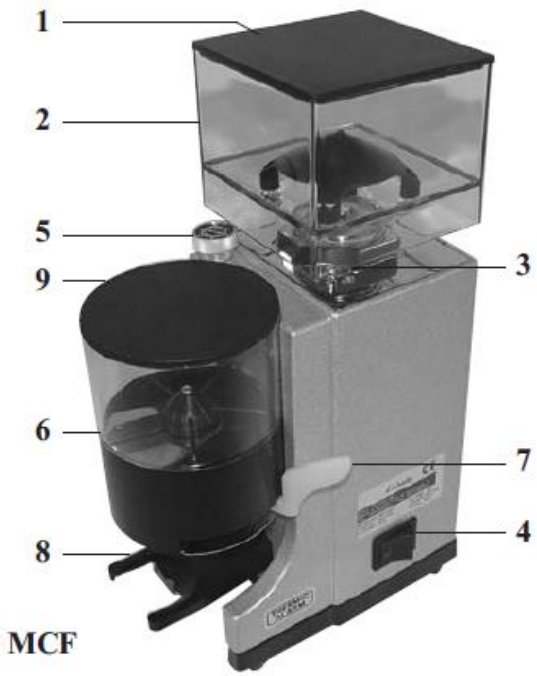

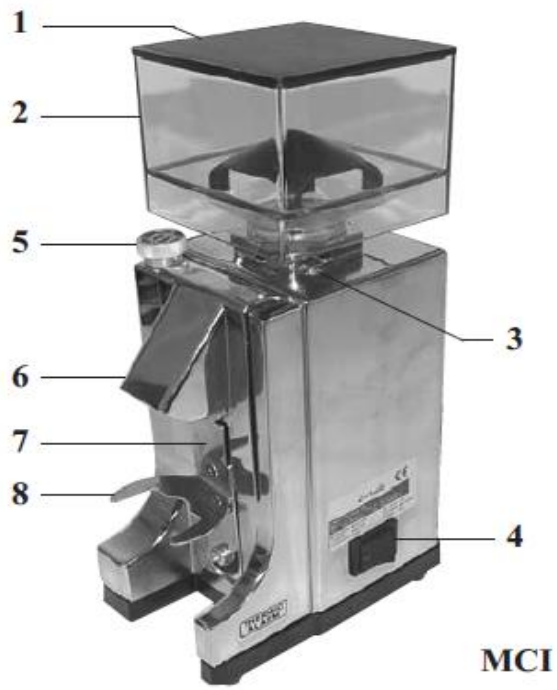

Obrázok 1 - Popis častí mlynčeka s dávkovačom

Obrázok 2 – Popis častí mlynčeka bez dávkovača (fresh)

Verzia s dávkovačom MCF

1. Kryt nádržky na zrnkovú kávu
2. Nádržka na zrnkovú kávu
3. Oddeľovač kávy
4. Hlavný vypínač
5. Regulátor hrúbky mletia
6. Nádržka na pomletú kávu
7. Dávkovač kávy
8. Podstavec na páku
9. Kryt nádržky na pomletú kávu

Verzia bez dávkovača (fresh mlynček) MCI

1. Kryt nádržky na zrnkovú kávu
2. Nádržka na zrnkovú kávu
3. Oddeľovač kávy
4. Hlavný vypínač
5. Regulátor hrúbky mletia
6. Výpusť na pomletú kávu
7. Mikrospínač
8. Podstavec na páku

Pressicko
www.pressicko.sk

Obrázok 3 - Oddeľovač zrnkovej kávy

Obrázok 4 - Dávkovač kávy

Obrázok 5 - Mikrospínač mletia kávy

Obrázok 6 - Regulátor časovača mletia

Obrázok 7 - Regulátor hrúbky mletia

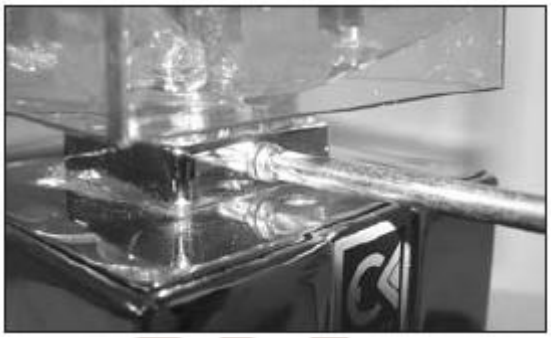

Obrázok 8 - Upevnenie nádržky na zrnkovú kávu

Pressicko
— www.pressicko.sk —

Návod na použitie

- Po pripojení mlynčeka na zdroj elektriny pomocou kovového oddeľovača (3) uzavrite mlynček od nádržky zrnkovej kávy (2)
- Odoberte kryt nádržky na zrnkovú kávu (1) a nádržku (2) naplňte kávou
- Zapnite mlynček hlavným vypínačom (4) Rozsvieti sa červená kontrolka
- Uvoľnite kovový oddeľovač, aby zrnková káva prepadla do mlynčeka

Pokyny pre verziu s dávkovačom MCF

- Motor mlynčeka sa zapína vypínačom, preto najskôr musíte pomlieť kávu do zásobníka (6) ideálne aspoň do polovice
- Následne môžete položiť páku od kávovaru na podstavec (8) a pomocou dávkovača (7) nadávkovať kávu. Každé stlačenie dávkovača predstavuje jednu dávku kávy
- Pomocou vypínača zastavte mletie kávy

Z bezpečnostných dôvodov nepodkladajte ruky ani žiadne iné predmety ako páku pod dávkovač kávy, keď sa dávkovač používa

Pokyny pre verziu bez dávkovača (fresh mlynček MCI)

- Páku kávovaru položte na podstavec (8) a jemne potlačte smerom k mlynčeku, aby sa zopol mikrospínač (7), ktorým sa spustí samotné mletie. Pomletá káva sa bude sypať z výpuste (6)
- Mletie kávy sa zastaví, akonáhle odtiahnete páku od mlynčeka
- Ak váš mlynček disponuje časovačom, môžete používanie časovača zapnúť tlačidlom na spodnej strane mlynčeka (Obrázok 6). Otočným gombíkom regulujete dĺžku mletia. Pri zapnutej funkcii časovača sa mletie kávy nezastaví odtiahnutím páky od mlynčeka, nakoľko dĺžka mletia vtedy závisí od nastavenia časovača

Páku kávovaru pokladajte vždy na podstavec (8). Výpusť mlynčeka (6) nesmie byť blokovaná

Nastavenie hrúbky mletia

Hrúbka mletia sa reguluje otočným gombíkom (Obrázok 7). Otočením gombíka v smere pohybu hodinových ručičiek nastavujete jemnejšie mletie, otočením v protismere pohybu ručičkových hodiniek nastavujete hrubšie mletie. Regulácia mletia je naznačená aj na samotnom gombíku.

Pressicko
— www.pressicko.sk —

Čistenie a údržba

Upozornenie
Pred čistením alebo údržbou mlynčeka odpojte mlynček od zdroja napájania.

Čistenie mlynčeka

Nádržku na zrnkovú kávu by ste raz týždenne mali očistiť suchou handričkou od olejov, ktoré na nej zanechávajú pražené kávové zrná. Nádržku od mlynčeka oddelíte uvoľnením skrutky (Obrázok 8). Suchou handričkou pravidelne vytrite aj nádržku na pomletú kávu (verzia s dávkovačom MCF). Na fresh mlynčeku (verzia MCI) je vhodné pravidelne čistiť výpusť mlynčeka jemným štetcom.

Údržba mlynčeka

Upozornenie
Údržbu mlynčeka by malo vykonávať autorizované servisné stredisko. Ak potrebujete vymeniť nejaký diel, používajte iba originálne príslušenstvo Eureka.

Pre udržanie kvalitného mletia by sa mlecie kamene mali vymeniť vždy po namletí cca 250kg kávy.

Pressíčko
www.pressicko.sk